Beckmann Technik & Service KG
- Waste Recycling Equipment Solutions -

Die BTS-MF450 Ballenpresse eignet sich ideal für das Verpressen von loser Kartonage, Papier und Folie. Durch das Verdichten dieser Wertstoffe erhält der Nutzer eine Volumenreduktion von bis zu 90% und spart somit deutlich Entsorgungskosten. Die Ballenpresse besticht durch leichte Bedienbarkeit und großem Einfüllvolumen. Die fertigen Ballen können mit dem automatischen Ballenauswerfer problemlos aus der Ballenpresse entnommen werden.

BTS-MF450

- Leistet ein Ballengewicht von bis zu 450 kg
- Geeignet für das Verpressen von Kartonage, Folie, Kleidung, Big Bags und viele Materialien mehr
- Automatischer Presszyklus
- Niederhalter zur Reduzierung der Materialrückfederung
- Vollautomatischer Ballenauswurf
- Maximale Sicherheitsstandards
- CE-zertifiziert
- Qualitätsprodukt Made in Europe

	BTS-MF450
Presskraft	50 t
Motor	11 kW 32 Amp
Stromversorgung	380-400 V (3 Phasen)
Maschinenmaß (H x B x T)	3000 x 1781 x 1196 mm
Transporthöhe	2300 mm
Maschinengewicht	1300 kg
Zykluszeit	40 Sekunden
Lärmentwicklung	65 Dezibel
Ballenmaß (H x B x T)	1000 x 1200 x 800 mm
Ballengewicht bis zu	450 kg
Ladeöffnung (H x B x T)	680 x 1200 x 800 mm

Alle technischen Daten und Maße sind ca.-Angaben. Technische- und Design-Änderungen vorbehalten.

www.b-ts.eu

Beckmann Technik & Service KG
Bökerhof 3
33034 Brakel
Germany

Phone: +49 5271 999 27 61
Fax: +49 5271 999 27 63
Mobile: +49 172 706 62 59
E-Mail: info@b-ts.eu

Beckmann Technik & Service KG
- Waste Recycling Equipment Solutions -

Zubehör für Ballenpressen

BTS-MF450

Vertikaltür	PLC-Steuerung mit automatischem Presszyklus	Umreifungsband BTS-WG45 (1VE=8 Rollen)
Preis: 550 Euro	**Preis: 550 Euro**	**Preis pro Rolle: 38 Euro**

Vollverzinkung	Standard-Maschinenfarben nach RAL ohne Aufpreis		BTS-Folienverdichter
	RAL 5010	RAL 6024	
	RAL 6033	RAL 7004	
Preis: 2.450 Euro	**weitere RAL-Farben: 290 Euro**		**Preis: 65 Euro**

Alle Preise netto zzgl. MwSt.

www.b-ts.eu

Beckmann Technik & Service KG
Bökerhof 3
33034 Brakel
Germany

Phone: +49 5271 999 27 61
Fax: +49 5271 999 27 63
Mobile: +49 172 706 62 59
E-Mail: info@b-ts.eu

Geeignet für

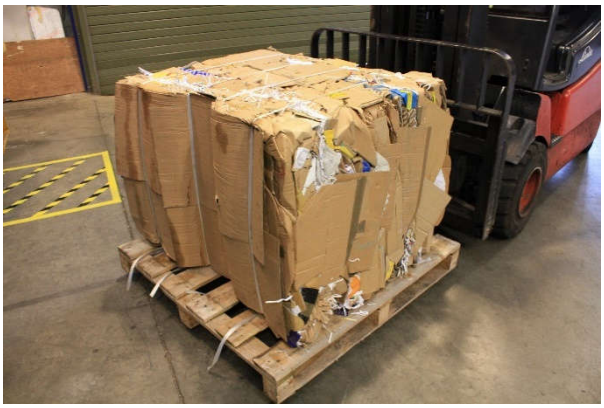

Kartonage

Folie

Kleidung

Big Bags

… und viele Materialien mehr!

Beckmann Technik & Service KG
Bökerhof 3
33034 Brakel
Germany

Phone: +49 5271 999 27 61
Fax: +49 5271 999 27 63
Mobile: +49 172 706 62 59
E-Mail: info@b-ts.eu

Aufstellmaße BTS-MF450

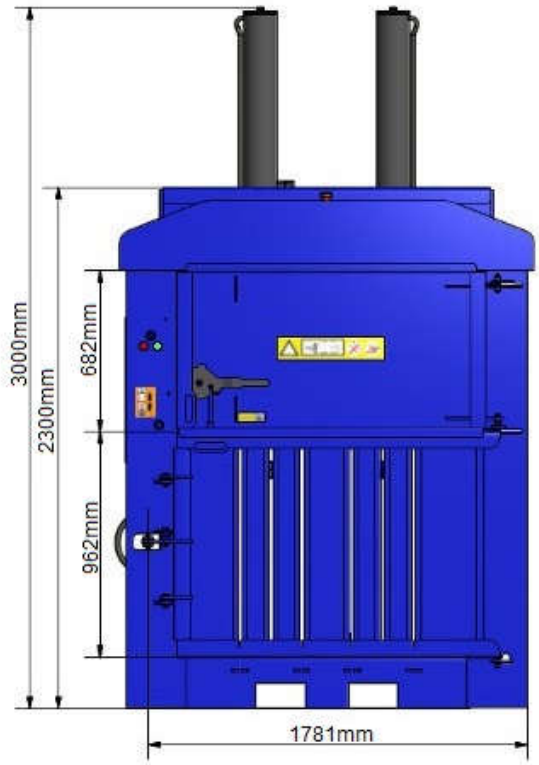

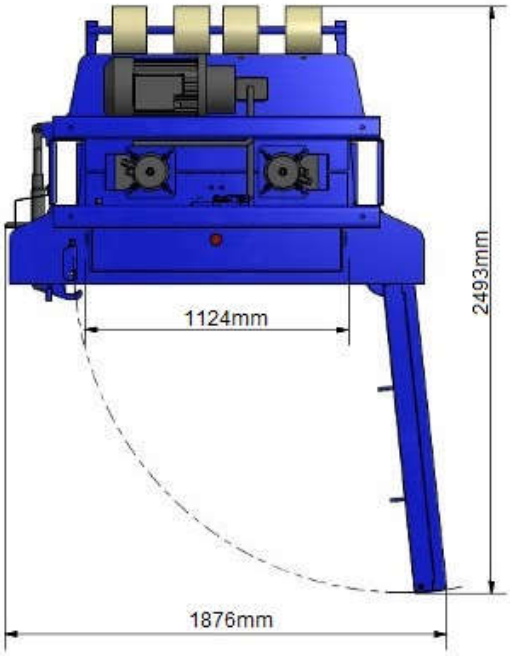

Beckmann Technik & Service KG
Bökerhof 3
33034 Brakel
Germany

Phone: +49 5271 999 27 61
Fax: +49 5271 999 27 63
Mobile: +49 172 706 62 59
E-Mail: info@b-ts.eu