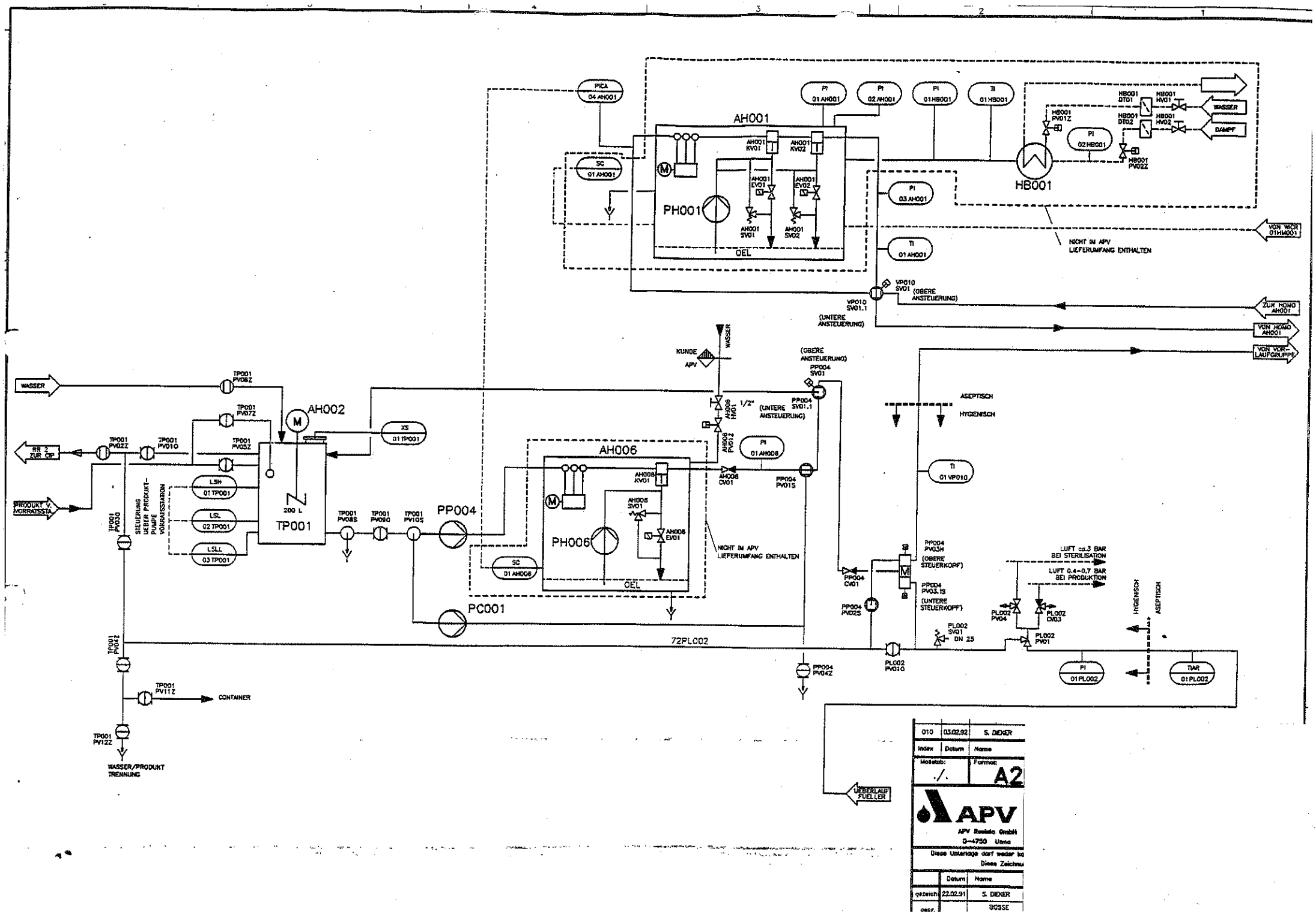
AH001
PH001
OEL
HB001
WASSER
DAMPF
NICHT IM APV LIEFERUMFANG ENTHALTEN
VON WCK 01HM001
ZUR HOMO AH001
VON HOMO AH001
VON VOR-LAUFGRUPPE
(OBERE ANSTEUERUNG)
(UNTERE ANSTEUERUNG)
KUNDE
APV
WASSER
AH002
TP001
200 L
RR 2 ZUR CIP
PRODUKT V. VORRATSSTA
STEUERUNG LEERER PRODUKT-PUMPE VORRATSSATION
LSH 01 TP001
LSL 02 TP001
LSLL 03 TP001
XS 01 TP001
PP004
PC001
AH006
PH006
OEL
NICHT IM APV LIEFERUMFANG ENTHALTEN
ASEPTISCH
HYGIENISCH
(OBERE STEUERKOPF)
(UNTERE STEUERKOPF)
LUFT ca.3 BAR BEI STERILISATION
LUFT 0.4-0.7 BAR BEI PRODUKTION
72PL002
CONTAINER
WASSER/PRODUKT TRENNUNG
ÜBERLAUF FÜLLER
010 03.02.92 S. DIEKER
Index Datum Name
Maßstab: ./. Format: A2
APV
APV Rosista GmbH
D-4750 Unna
Diese Unterlage darf weder ko
Dieses Zeichnu
Datum Name
gezeich. 22.02.91 S. DIEKER
gepr. BOSSE

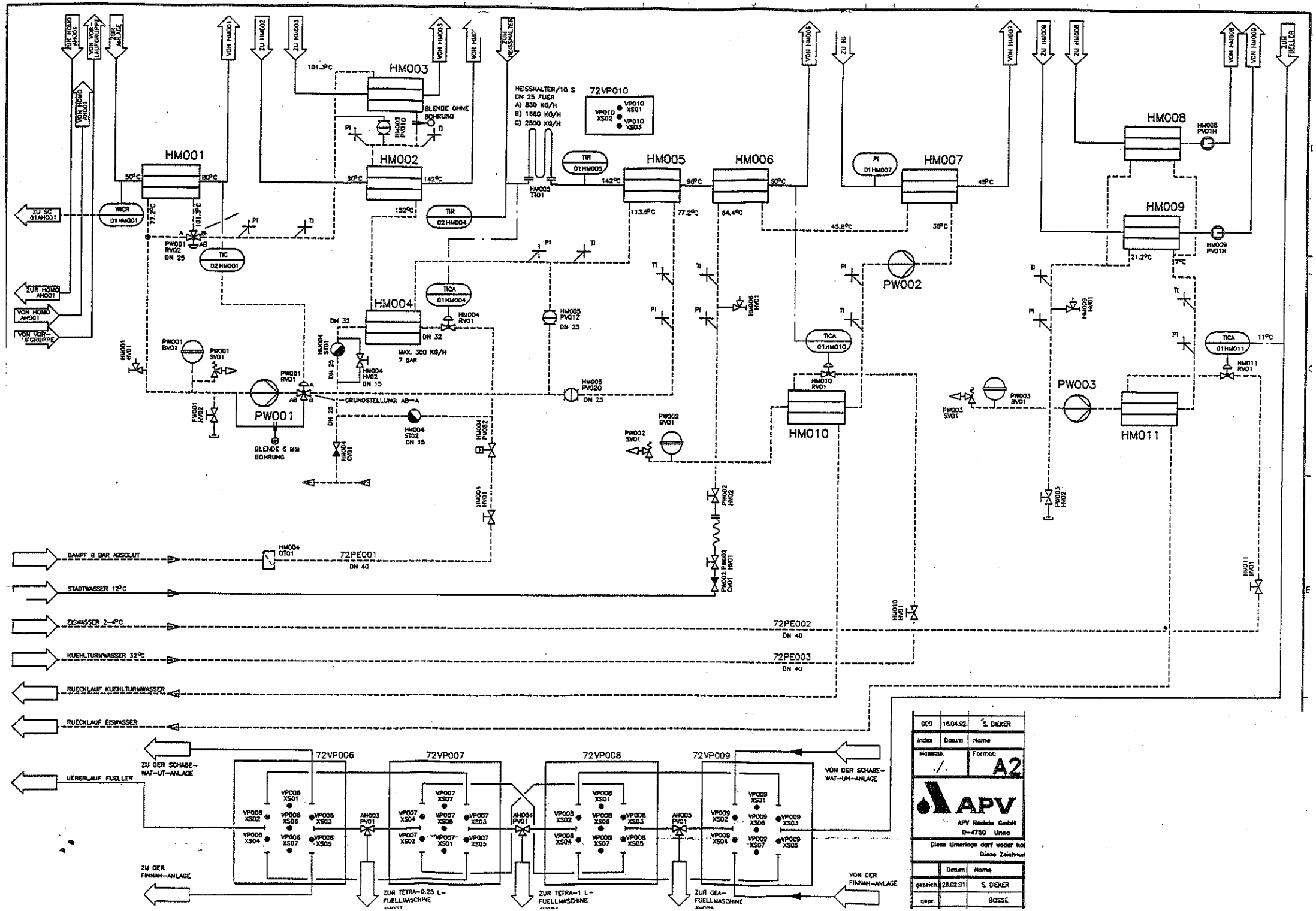
HM001
HM002
HM003
HM004
HM005
HM006
HM007
HM008
HM009
HM010
HM011
PW001
PW002
PW003
72VP010
HEISSHALTER/10 S
DN 25 FUER
A) 830 KG/H
B) 1560 KG/H
C) 2500 KG/H
BLENDE OHNE BOHRUNG
BLENDE 6 MM BOHRUNG
GRUNDSTELLUNG: AB→A
MAX. 300 KG/H
7 BAR
DAMPF 8 BAR ABSOLUT
STADTWASSER 12°C
EISWASSER 2-4°C
KUEHLTURMWASSER 32°C
RUECKLAUF KUEHLTURMWASSER
RUECKLAUF EISWASSER
UEBERLAUF FUELLER
72PE001
72PE002
72PE003
DN 40
72VP006
72VP007
72VP008
72VP009
ZU DER SCHABE-WAT-UT-ANLAGE
VON DER SCHABE-WAT-UH-ANLAGE
ZU DER FINNAH-ANLAGE
VON DER FINNAH-ANLAGE
ZUR TETRA-0.25 L-FUELLMASCHINE
ZUR TETRA-1 L-FUELLMASCHINE
ZUR GEA-FUELLMASCHINE
APV
APV Rosista GmbH
D-4750 Unna
A2
S. DIEKER
BOSSE